Matmenų lapas

PRODEX
PROFESIONALŪS DURŲ EKSPERTAI

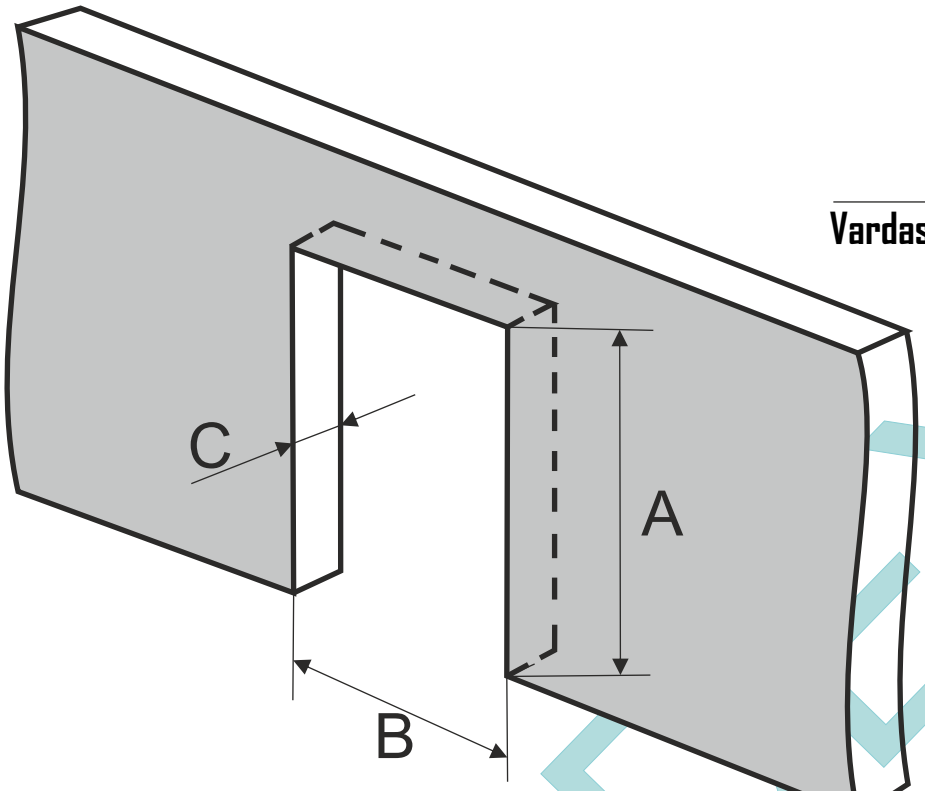

Vardas, pavardė

«A» - Angos aukštis
«B» - Angos plotis
«C» - Sienos storis

* Matavimus atlikti keliose vietose, naudojant gulsčiuką.

Nr.	Matmuo «A»	Matmuo «B»	Matmuo «C»	Atidarymo kryptis	Pastabos

Atidarymo kryptis

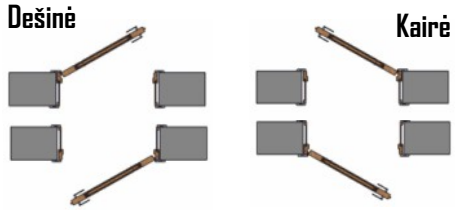

Kliento parašas, data

PRODEX